Afvalbak met grote capaciteit (HC5)

De Bigbelly HC5 is een slimme afvalbak op zonne-energie voor het comprimeren of recyclen van afval. Dit comprimerende type kan 5 keer meer bevatten dan een gemiddelde traditionele vuinisbak met een inhoud van ongeveer 110 liter en is voorzien van sensoren die het volheidspeil en de inzamelfrequentie bewaken en rapporteren. Hij vangt zonne-energie op om afval te kunnen comprimeren en zijn actuele status te communiceren. Het ingesloten ontwerp van de container (vulopening) van de HC5 zorgt voor volledige opvang van afval. Dit model heeft hetzelfde duurzame, hoogwaardige en integere ontwerp van alle slimme afvalbakken van Bigbelly en kan worden aangepast op basis van afvalstroom, opties en accessoires.

INGEBOUWDE VERDICHTER

OP ZONNE-ENERGIE

SLIMME AFVALBAK

DETECTIE VOLHEID

INGEBOUW DE GPS

CELLULAIRE VERBINDING

Technische specificaties

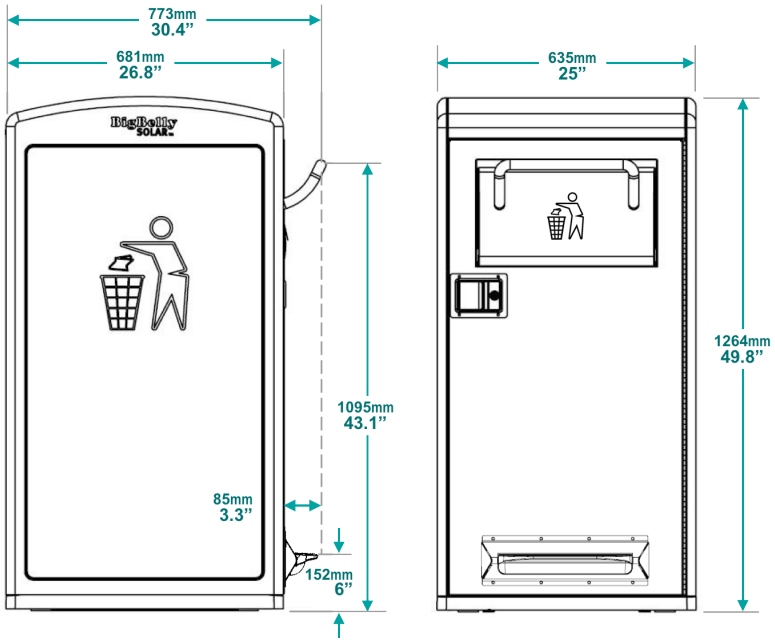

Algemene afmetingen

- Hoogte: 1264 mm
- Breedte: 635 mm
- Diepte: 681 mm
- Hoogte handvat (geschikt voor gehandicapten): 1095 mm
- Gewicht: 270 lbs (122 kg)
- Transportgewicht: 136,08 kg
- Vulopening: 152 mm x 432 mm)
- Volume vuinisbak: 125 l) gecomprimeerd afval, ong.568 l) niet-gecomprimeerd afval.
- Afmetingen vuilnisbak: 24” x 20.4” x 21.65”
- 609 mm x 518 mm x 549 mm

Afvalstromen: Gemengd afval, recycling van een enkele afvalstroom of compost (met passende markeringen).

Opties: Schema links afgebeeld met voetpedaal. Zie opties en accessoires op de volgende pagina.

Afvalbak met grote capaciteit (HC5)

Slim model op zonne-energie met compressie (570 l)

Bigbelly
SMART CITY SOLUTIONS

www.bigbelly.com | info@bigbelly.com

+1-781-444-6002 | © 2017 Bigbelly, Inc.

Afvalbak met grote capaciteit (HC5)

Slim model op zonne-energie met compressie (570 l)

Bigbelly
SMART CITY SOLUTIONS

www.bigbelly.com | info@bigbelly.com

+1-781-444-6002 | © 2017 Bigbelly, Inc.

Technische specificaties - vervolg

Eigenschappen HC5

- Unieke ingebouwde compressietechnologie met een maximaal verdichtingspercentage van 5 tot 1.
- Volledig geautomatiseerd systeem aangedreven door een microprocessor dat de volheid en de status van het apparaat detecteert
- Ingebedde sensoren meten het volheidspeil van de afvalbak (IR-sensor) en de inzamelfrequentie
- LED-lampjes geven de hoeveelheid gecomprimeerd afval, de status van het apparaat en foutcodes weer
- Een draadloze gegevensverbinding van 3G of 4G voor bewaking en beheer op afstand
- GPS-ondersteunde locatieservice

Veiligheidsfuncties

- CE-gecertificeerd
- Volledig vergrendelde toegangsdeurtjes beschermen gebruikers en het onderhoudspersoneel
- Afgesloten deurtje aan de voorkant voor afvalverwijdering.
- Afzonderlijke, versleutelde toegang voor onderhoud
- Fouttolerant ontwerp van de vulopening voorkomt toegang tot de compressieruimte

Duurzaamheid

- Weerbestendige, UV-gestabiliseerde polyester poedercoating op alle externe onderdelen
- Temperatuurbereik elektronisch componenten -40ºF tot +185ºF (-40ºC tot +85ºC)
- Volledig weerbestendig. In geval van een overstroming, is de HC5 bestand tegen het volgende:
  - Tot 508 mm water zonder dat de elektronica beschadigd raakt
  - Tot 915 mm water met minimale schade aan de elektronica

Opties vulopening

LET OP: Voor vulopeningen voor groenafval, frontjes of kleppen is 6 weken extra verwerkingstijd nodig.

Materialen

- Voldoet aan RoHS
- Gegalvaniseerde stalen binnen- en buitenconstructie van plaatstaal
- Zware kunststof zijpanelen voor deuk- en krasbestendigheid (voor gerecycleerde inhoud)
- Binnenkant vuilnisbak: Waterdicht, gemaakt van lagedichtheidpolyetheen (LDPE)

Voeding & elektronica

- PV-module met polykristallijne siliciumcel (22 watt)
  40 watt HE (high energy) upgrade beschikbaar
- PV-paneel beschermd door afscherming van polycarbonaat
- Lekvrije, verzegelde, onderhoudsvrije batterij
- Zelfaangedreven eenheid waarvoor geen bedrading nodig is

Opties & accessoires

- Voetpedaal voor handsfree gebruik
- Hefbare afvalbak op wieltjes (voor-, zij- en achterladers)
- Folie met grafische afbeeldingen, mededelingenborden en stickers
- Asbak en uitdrukplaatje
- Beveiligingssysteem met aanduiding
- Externe A/C-adapter voor intern gebruik
- Standalone upgradeoptie als wifi-hotspot

Afvalbak met standaard capaciteit (SC5.5)

De BigBelly SC5.5 is een slimme afvalbak met volheidsdetectie. Dit niet-comprimerende model is voorzien van sensoren die het volheidspeil en de inzamelfrequentie bewaken en rapporteren. Hij is batterij-aangedreven om de actuele status te kunnen communiceren. De SC5.5 heeft als optie een ingesloten klep voor volledige afvalinsluiting. Idealiter wordt hij geplaatst in gebieden met minder afval samen met een groep maatwerk aflvabakken. Dit model continueert het duurzame, hoogwaardige en integrale ontwerp van alle slimme afvalbakken van Bigbelly en kan worden aangepast aan de hand van afvalstroom, opties en accessoires.

CAPACITEIT 189 LITER | BATTERIJ-AANGEDREVEN | SLIMME AFVALBAK | DETECTIE VOLHEID | INGEBOUWD GPS | CELLULAIRE VERBINDING

Technische specificaties

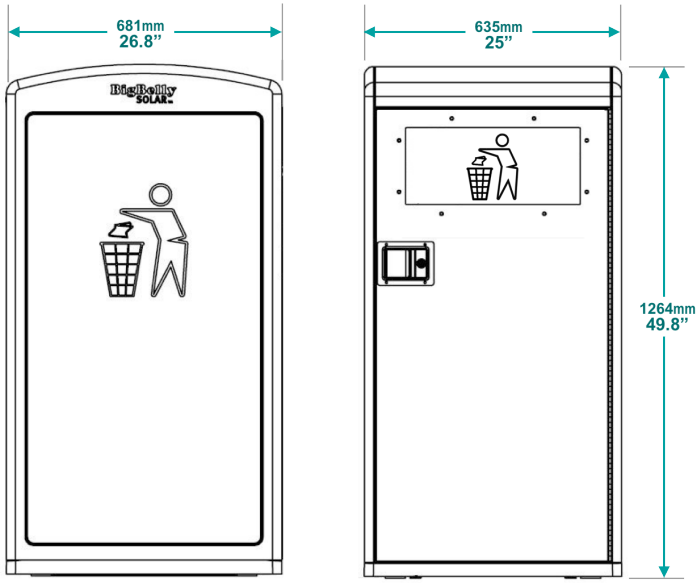

Algemene afmetingen

- Hoogte: 1264 mm
- Breedte: 635 mm
- Diepte: 681 mm
- Hoogte handvat (geschikt voor gehandicapten): 1095 mm
- Gewicht: 68 kg
- Transportgewicht: 82 kg
- Vulopening: Kan worden geconfigureerd voor diverse recycling-/afvalstromen.
- Volume vuinisbak: 189 l
- Afmetingen vuilnisbak: 635 mm x 508 mm x 819 mm

Afvalstromen: Gemengd afval, enkele stroom/ papier/ recyclen van flessen & blik of groenafval/organisch afval (met passende markeringen).

Opties: Zie opties en accessoires op de volgende pagina.

Afvalbak met standaard capaciteit (HC5)

Slim, batterij-aangedreven, niet-comprimerend model (190 l)

Bigbelly
SMART CITY SOLUTIONS

www.bigbelly.com | info@bigbelly.com

001-781-444-6002 | © 2017 Bigbelly, Inc.

Afvalbak met standaard capaciteit (SC5)

Slim, batterij-aangedreven, niet-comprimerend model (100 l)

Bigbelly
SMART CITY SOLUTIONS

www.bigbelly.com | info@bigbelly.com

001-781-444-6002 | © 2017 Bigbelly, Inc.

Technische specificaties - vervolg

Eigenschappen SC5.5

- Volledig geautomatiseerd systeem aangedreven door een microprocessor dat de volheid en de status van het apparaat detecteert
- Ingebedde sensoren meten het volheidspeil van de afvalbak (IR-sensor) en de inzamelfrequentie
- Een draadloze gegevensverbinding van 3G of 4G voor bewaking en beheer op afstand
- GPS-ondersteunde locatieservice
- 'Pendant'-model is ook beschikbaar om te koppelen aan een HC5 of een SC5.5 'hub'
  - Opmerking: Pendanten gebruiken de stroom- en communicatiebron van het knooppunt waarop ze zijn aangesloten.

Veiligheidsfuncties

- CE-gecertificeerd
- Vergrendeld deurtje aan de voorzijde is toegankelijk met sleutel voor inzamel- en onderhoudspersoneel

Duurzaamheid

- Weerbestendige, UV-gestabiliseerde polyester poedercoating op alle metalen onderdelen
- Temperatuurbereik elektronisch componenten -40ºC tot +85ºC
- Volledig weerbestendig maar in het geval van een overstroming is het onderdeel bestand tegen 1,06 m water zonder dat de elektronica beschadigd raakt

Opties vulopeningen

Opties klep

Opties voorpaneel

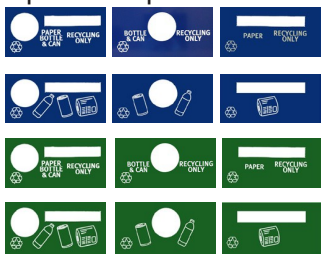

LET OP: Bij vulopeningen voor groenafval, frontpanelen of kleppen is 6 weken extra verwerkingstijd nodig.

Materialen

- Voldoet aan RoHS
- Gegalvaniseerde stalen binnen- en buitenconstructie van plaatstaal
- Zware kunststof zijpanelen en bovenkant voor deuk- en krasbestendigheid (gerecyclede inhoud)
- Binnenkant vuilnisbak: Waterdicht, gemaakt van lagedichtheidpolyetheen (LDPE)

Stroomtoevoer & elektronica

- Set alkalinebatterij voor eenmalig gebruik
- Gebruiksduur batterij: Tot 8 jaar
- Zelfaangedreven eenheid waarvoor geen bedrading nodig is
- Draadloze bediening voor binnen- en buitengebruik

Opties & accessoires

- Folie met grafische afbeeldingen, mededelingenborden en stickers
- Beveiligingssysteem met aanduidingen

Configuraties voor meerdere afvalstromen

De afvalbakken zijn modulair en ondersteunen elke combinatie van afvalstromen op elke locatie in de configuraties als **enkel, dubbel of driedubbel** afvalstation. Om aan de unieke behoeften van elk gebied te voldoen kan een groep uit diverse afvalbakken bestaan Maak elk afvalstation op maat door de **capaciteit** van de componenten te selecteren (HC5 of SC5.5) en de **afvalstroom** (vuilnis, enkele stroom/recycling van papier/flessen en blik of groen-/ organisch afval, zie volgende pagina voor beschikbare afvalstromen per model).

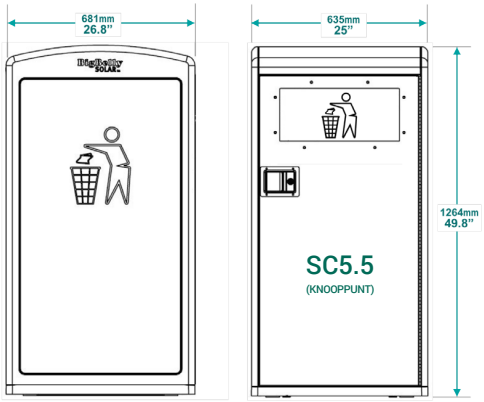

SC5.5 enkele afvalbak
Ongeveer 68 kg

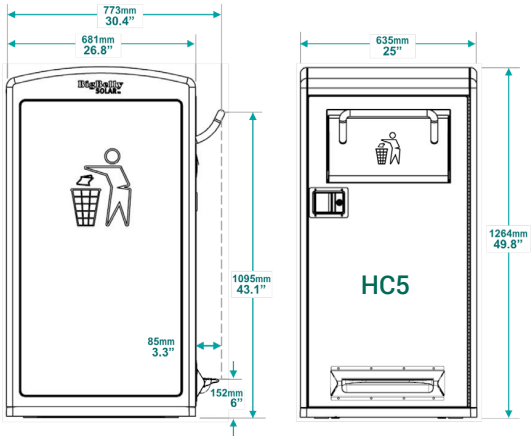

HC5 enkele afvalbak
Ongeveer 122 kg

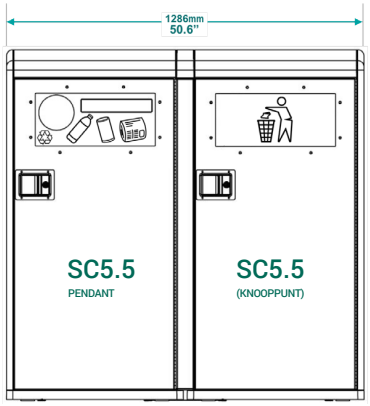

SC5.5/SC5.5 tweeledig afvalstation
Ongeveer 133 kg

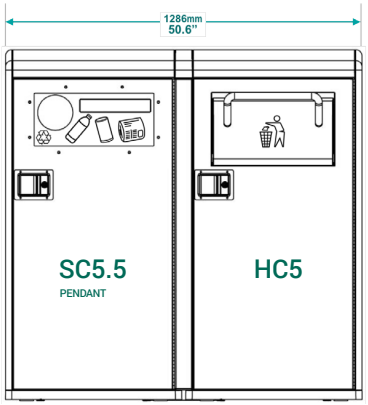

HC5/SC5.5 tweeledig afvalstation
Ongeveer 188 kg

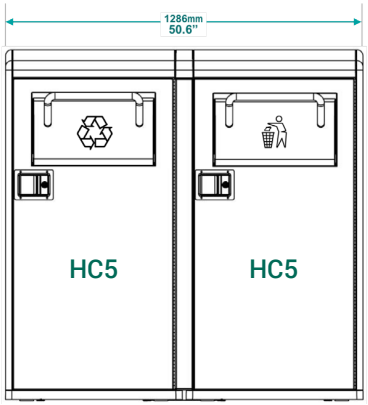

HC5/HC5 tweeledig afvalstation
Ongeveer 245 kg

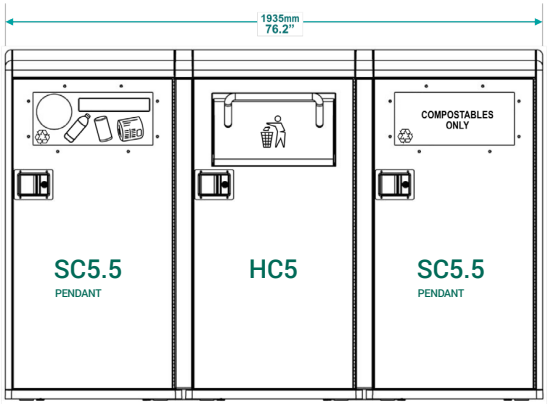

HC5/SC5.5/SC5.5 drieledig afvalstation
Ongeveer 253 kg

Configuraties meerdere afvalstromen

Mix & match de capaciteit van de afvalbak en de afvalstroom

Bigbelly
SMART CITY SOLUTIONS

www.bigbelly.com | info@bigbelly.com

001-781-444-6002 | © 2017 Bigbelly, Inc.

Configuraties meerdere afvalstromen

Mix & match de capaciteit van de afvalbak en de afvalstroom

Bigbelly
SMART CITY SOLUTIONS

www.bigbelly.com | info@bigbelly.com

Technische specificaties

Algemene afmetingen	**Afvalbak met grote capaciteit (HC5)** *Slimme verdichter op zonne-energie*	**Afvalbak met standaardcapaciteit (SC5.5)** *Slim model met eigen energievoorziening zonder compressie*	**Afvalbak met standaardcapaciteit (SC5.5)** *Slim model met eigen energievoorziening zonder compressie*
Hoogte	1264 mm	1264 mm	1264 mm
Breedte	635 mm	635 mm	635 mm
Diepte	681 mm	681 mm	681 mm
Hoogte handvat	1095 mm	-	-
Gewicht	122 kg	68 kg	65 kg
Transportgewicht:	136 kg	82 kg	80 kg
Voltage batterij	12V	4,5V	-
Vulopening:	15.2 cm x 43,2 cm	Kan worden geconfigureerd voor meerdere recycling- of afvalstromen.	Kan worden geconfigureerd voor meerdere recycling- of afvalstromen.
Volume vuilnisbak:	125 l gecomprimeerd 150 gallons niet-gecomprimeerd	189 l	189 l
Vuilniszakken	Maatwerk vuilniszakken met grote capaciteit (#BBS-CB4647 of #BBS-RCB4647) zijn te koop. De zwarte of transparante zakken zijn 120 x 117 cm groot en 2,5 mil (64µ) dik.	Maatwerk vuilniszakken in standaard afmetingen (#BBS-RB4255) zijn te koop. De zwarte of transparante zakken zijn 140 x 108 cm groot en 1,25 mil (32µ) dik.	Maatwerk vuilniszakken in standaard afmetingen (#BBS-RB4255) zijn te koop. De zwarte of transparante zakken zijn 140 x 108 cm groot en 1,25 mil (32µ) dik.
Opties vulopeningen	Vuilniszakken zijn verkrijgbaar bijWasteZero de officiële leverancier van BigBelly. Om vuilniszakken te bestellen, neem contact op met WasteZero via 001-800.866.3954 of www.WasteZero.com/Bigbelly/.		

Vulopening (HC5)

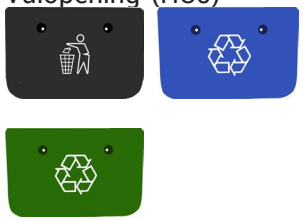

Klep (SC5.5)

Frontpaneel (SC5.5)

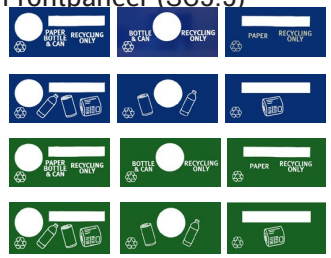

LET OP: Bij vulopeningen voor groenafval, frontpanelen of kleppen is 6 weken extra verwerkingstijd nodig.